s-Master 1000
DIGITAL

СХЕМА УСТАНОВКИ УВЕЛИЧЕННЫХ ПОПЕРЕЧИН (ВИД СЗАДИ)

1

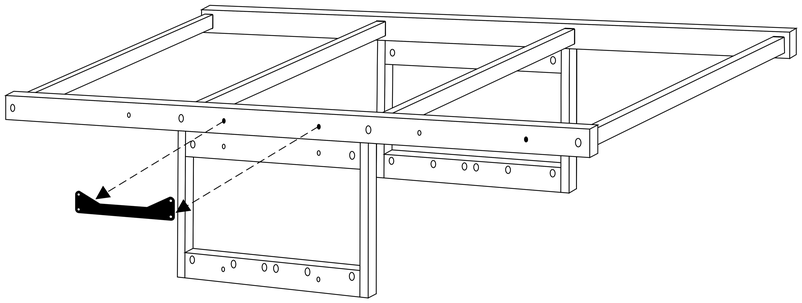

2

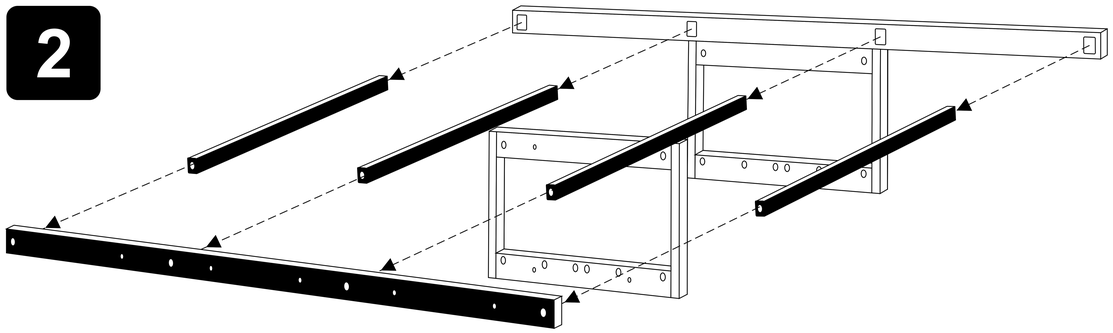

3

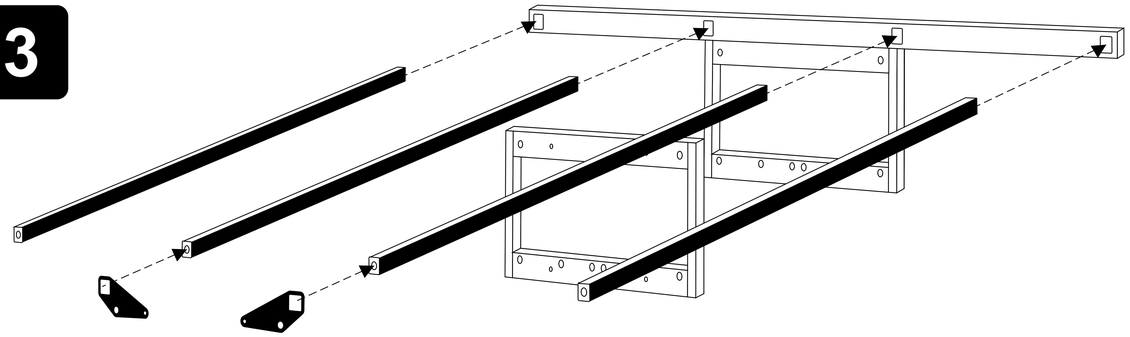

4

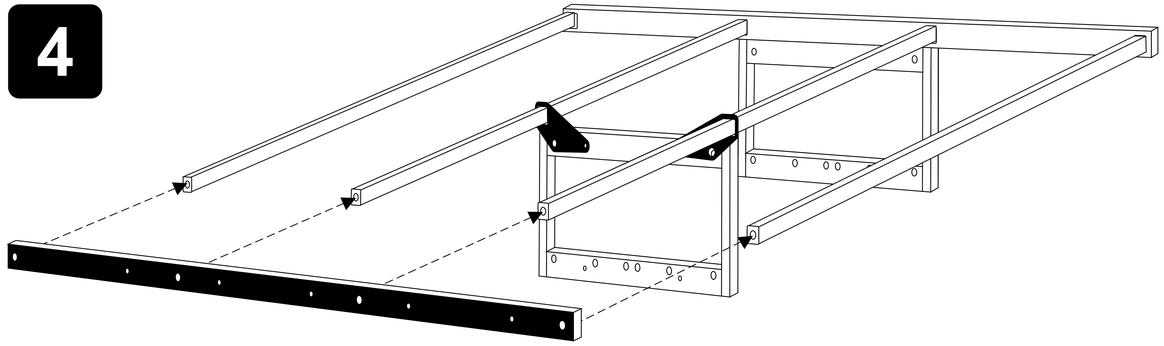

г. Киров, ул. Московская, 52
тел. раб.: +7 8332 227820
тел. моб.: +7 909 1332160
www.termodesigner.ru

TERMODESIGNER®
www.termodesigner.ru